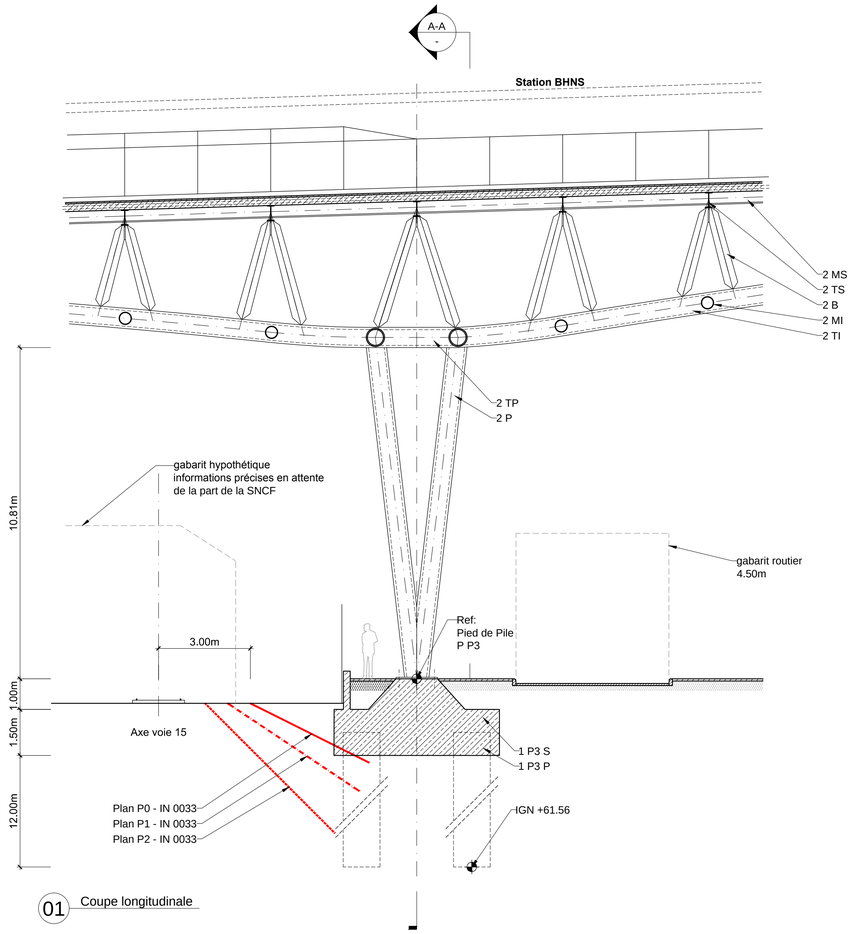

01 Coupe longitudinale

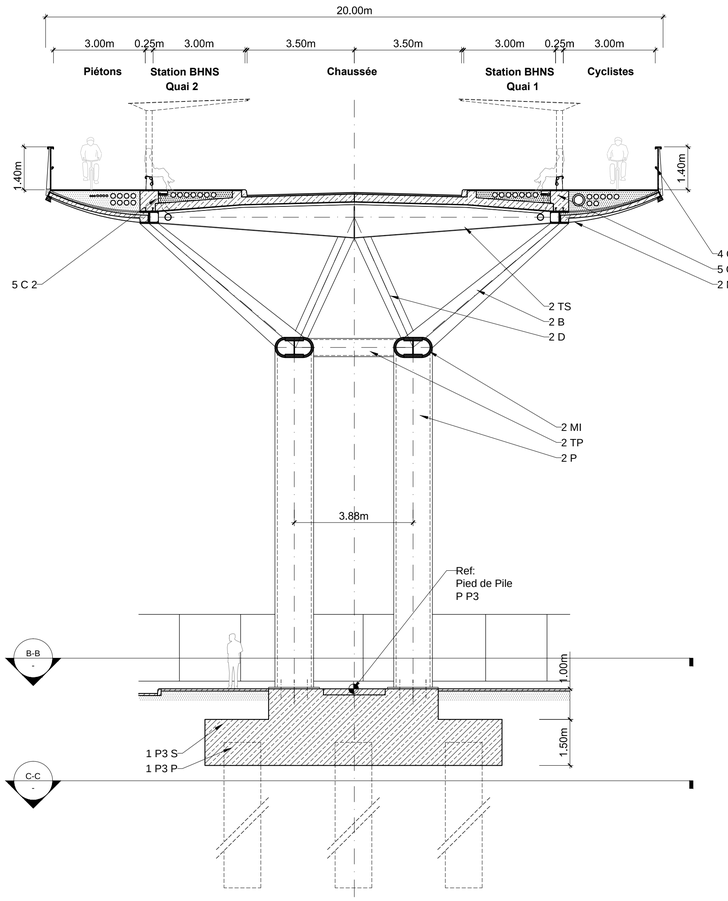

02 Coupe transversale A-A

NOTES GENERALES:

1. Les plans P0, P1 et P2 de l'article 37.10 de l'IN 033 sont représentés de façon encore approximative en raison de l'absence d'information précise sur l'altimétrie de la voie adjacente.

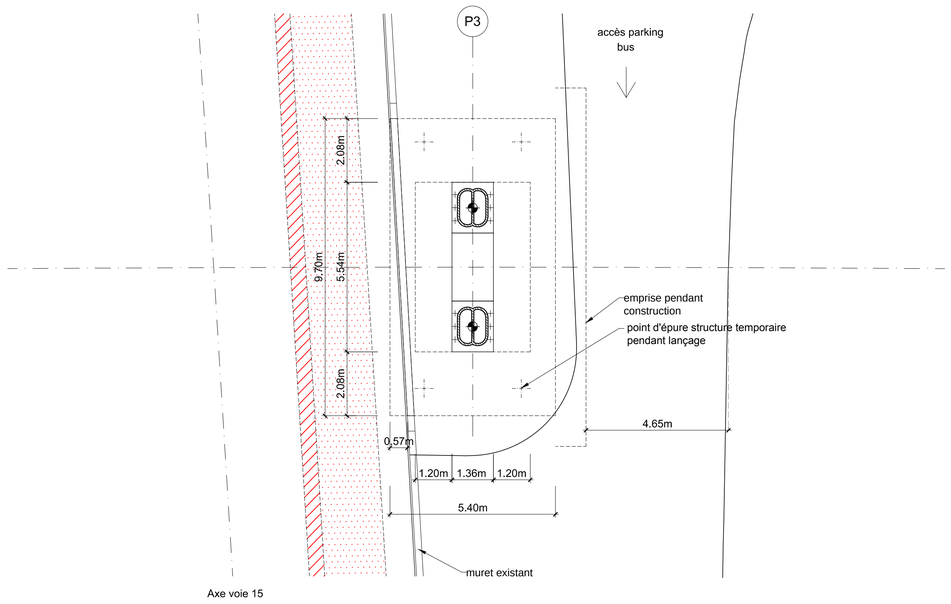

03 Section horizontale B-B

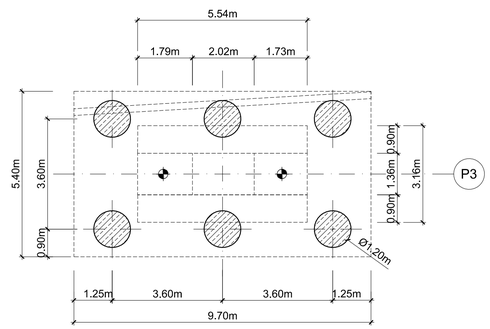

04 Section horizontale C-C

NOMENCLATURE			
Nom	Description	Matériau	Section
1	GROS-ŒUVRE		
1 P1	Fondation P1		
1 P1 S	Semelle	BA C30/37	
1 P1 P	Pieu	BA C30/37	
1 PP	Fondation PP		
1 PP S	Semelle	BA C30/37	
1 PP P	Pieu	BA C30/37	
1 P2	Fondation P2		
1 P2 S	Semelle	BA C30/37	
1 P2 MP	Micropieu	BA C30/37	
1 P3	Fondation P3		
1 P3 S	Semelle	BA C30/37	
1 P3 P	Pieu	BA C30/37	
1 P4	Fondation P4		
1 P4 S	Semelle	BA C30/37	
1 P4 P	Pieu	BA C30/37	
1 PP	Fondation PP		
1 PP S	Semelle	BA C30/37	
1 PP P	Pieu	BA C30/37	
1 C0	Culée C0		
1 C0 S	Semelle	BA C30/37	
1 C0 VT	Voile Transversal	BA C30/37	
1 C0 VL	Voile Latéral	BA C30/37	
1 C0 PM	Plaque M'étallique	Acier	
1 C0 DT	Dalle Transition	BA C30/37	
1 C5	Culée C5		
1 C5 S	Semelle	BA C30/37	
1 C5 VT	Voile Transversal	BA C30/37	
1 C5 VL	Voile Latéral	BA C30/37	
1 C5 PM	Plaque M'étallique	Acier	
1 C5 DT	Dalle Transition	BA C30/37	
1 C5 MP	Micropieu	BA C30/37	
2	CHARPENTE METALLIQUE		
2 MS	Membure Supérieure	Acier S355	PRS : H 400, L 600
2 MI	Membrure Inférieure	Acier S460	PRS dim. var. : H 660, L 1260-910
2 TS	Traverse Supérieure	Acier S355	PRS dim. var. : H 500-550, L 220-300
2 TI	Traverse Inférieure	Acier S355	Tube rond dim. var. : Φ 406-457
2 TP	Traverse Inférieure P'ile	Acier S355	Tube rond dim. var. : Φ 600
2 B	Bracon	Acier S460	PRS dim. var. : H 450-270, L 840-460
2 D	Diaphragme	Acier S355	PRS dim. var. : H 700-500, L 400-300
2 C	Console	Acier S355	PRS : H 370, L 150
2 PR	Profil de Rive	Acier S355	PRS : H 370, L 185
2 P	Pile	Acier S355	PRS : H 660, L 1260
3	TABLIER BETON		
3 C	Chaussée		
3 C DP	Dalle P'réfabriquée	BA C50/60	ep = 25 cm
3 C PL	Poutre Longitudinale	BA C50/60	
3 C DR	Dispositif de Retenue	BA	
3 C ET	Etanchéité	-	
3 C EN	Enrobé clair	Asphalte bitumineux	ep = 5 cm
3 E	Encorbellement		
3 E DP	Dalle P'réfabriquée	BA C50/60	ep = 12 cm
3 E R	Remplissage	Béton léger type Styrène	
3 E ET	Etanchéité	-	
3 E EN	Enrobé clair	Asphalte bitumineux	ep = 3 cm
4	EQUIPEMENT		
4 GC	Garde Corps		
4 GC L	Lisse main courante	Acier inoxidable	
4 GC LP	Lisse main courante P'IRR	Acier inoxidable	
4 GC M	Montant garde-corps	Acier	
4 GC T	Tôle perforée	Acier inoxidable	
4 SB	Station BHNS		
4 SB AD	Barrière assis-debout dispositif de retenue	Acier S355 + tôle inoxidable	
4 SB PT	Plaque de Transition dispositif de retenue	BA	
4 SB R	Rampe P'IRR		
4 SB A	Abri station BHNS		Hors marché
4 SB E	Appareils d'éclairage Routier intégré dans l'abri		
4 SB S	Dispositif de surveillance		
4 E	Eclairage		
4 E AT	Appareils d'éclairage Trottoirs		Type Revut de chez i-LED
4 E AA	Appareils d'éclairage Arcs		Type Lumes200 Led de chez Selux
4 E AR	Appareils d'éclairage Routier		Type RailLED de chez Adylred
4 E F	Fourreaux électriques		
4 E A	Alimentation éclairage		
4 D	Divers		
4 D AV	Dispositif anti-vandalame		
4 D JD	Joint de Dilatation		
4 D A	Appui	Néoprène armé	
4 D AL	Auvent		
4 TM	Tôle M'étallique de fermeture	Acier S355	
5	RESEAUX		
5 EL	Electricité		
5 EL 1	Fourreau électrique Solténo - Nantes	-	2 x Ø110 mm
5 T	Télécommunication		
5 T 1	Fourreau Télécom Solténo - Nantes		4 x Ø63 mm
5 T 2	Fourreau Télécom Solténo - Fradet		3 x Ø45 mm
5 E	Eau		
5 E PO	Eau potable	Réseau type Iacpam	Ø250 mm
5 E PL	Eau pluviale	PVC	Ø200 mm
5 F	Fourreaux		
5 F 1	Fourreau quai 1		3 x Ø45 mm + 1 x Ø63 mm
5 F 2	Fourreau quai 2		3 x Ø45 mm + 1 x Ø63 mm
5 F 3	Fourreau Nantes - Fradet		3 x Ø45 mm + 1 x Ø63 mm
5 F 4	Fourreau Viaduc - Bld Grand Cerf		4 x Ø45 mm + 1 x Ø63 mm
5 F L	Fourreau de liaison des quais		2 x Ø45 mm + 1 x Ø63 mm
5 F F	Fourreau pour réseaux futurs		Ø150 mm
5 C	Caniveau		
5 C 1	Caniveau quai 1		larg. utile : 300m, profondeur 150m m
5 C 2	Caniveau quai 2		larg. utile : 300m, profondeur 150m m

Maître d'ouvrage:

COMMUNAUTE D'AGGLOMERATION DE POITIERS

Groupement:

VINCI CONSTRUCTION FRANCE

GTM BRETAGNE EBL RFR

FREYSSINET SUSTAINABLE TECHNOLOGY

Titre du projet:

DECONSTRUCTION / CONSTRUCTION DU VIADUC DES ROCS

Titre du dessin:

Pile P3

Coupe, élévation, fondation

PA5

Phase:

AVP

Echelle:	Format:	Page:
1/100	A1	-

Date	Indice	Émetteur	Dressé par	Visa interne	Visa groupe	Visa externe	Visa CT	Visa SPS	Visa MOA	
04-05-2011	3b	RFR	CM	JFB	ECo	ELx				
28-02-2011	3	RFR	PL	JFB	ECo	ELx				
07-01-2011	2	RFR	PL	JFB	ECo	ELx				
06-12-2010	1	RFR	PL	JFB	ECo	ELx				
29-11-2010	0	RFR	PL	JFB	ECo	ELx				

No. dessin:

Emetteur	Phase	Classification	Type	Identifiant	Indice
RFR	AVP	ARC	DWG	1150	3b

Fichier : H:\991 Viaduc des Rocs\3-PRO\Dwg\99_MiseEnPage\RFR-AVP-ARC-DWG-1150-3b.0 Pile P3 - Coupe, Elévation, Fondation.dwg